АО «НОВОСИБИРСКИЙ ПРИБОРОСТРОИТЕЛЬНЫЙ ЗАВОД»

ПРИЦЕЛ ОПТИЧЕСКИЙ

УПО-1, УПО-1-1

РУКОВОДСТВО ПО ЭКСПЛУАТАЦИИ

УВАЖАЕМЫЙ ПОТРЕБИТЕЛЬ!

Предприятие постоянно ведет работу по совершенствованию своей продукции. Ваши пожелания и предложения, касающиеся технических характеристик, надежности, комплектации, дизайна, удобства применения, сервисного обслуживания изделий, просим сообщать по адресу:

630049, г. Новосибирск, ул. Дуси Ковальчук, 179/2,
АО «Новосибирский приборостроительный завод».
Факс (383) 225-58-96. E-mail: salesru@npzoptics.ru.

Консультации по характеристикам и возможностям применения изделий предприятия можно получить по телефонам:

(383) 216-08-70, 216-08-15, 236-77-33, 236-78-33.

Представительство в г. Москве,
тел./факс (495) 482-17-03.
E-mail: msk@npzoptics.ru.

www.npzoptics.ru

Дополнительная информация о номенклатуре и характеристиках продукции размещена на сайте предприятия.

В связи с постоянной работой по совершенствованию прицела в его конструкцию могут быть внесены незначительные изменения, не отраженные в настоящем руководстве.

СОДЕРЖАНИЕ

1. НАЗНАЧЕНИЕ 3

2. ТЕХНИЧЕСКИЕ ХАРАКТЕРИСТИКИ 4

3. СОСТАВ 6

4. ИСПОЛЬЗОВАНИЕ ПО НАЗНАЧЕНИЮ 6

4.1 Подготовка изделия к использованию 6

4.2 Особенности подготовки изделия к использованию 7

4.3 Использование изделия 9

5. МЕРЫ БЕЗОПАСНОСТИ ПРИ ИСПОЛЬЗОВАНИИ ПО НАЗНАЧЕНИЮ 14

6. СВИДЕТЕЛЬСТВО О ПРИЕМКЕ 15

7. ГАРАНТИЙНЫЕ ОБЯЗАТЕЛЬСТВА 16

ПРИЦЕЛ ОПТИЧЕСКИЙ УПО-1, УПО-1-1

1 НАЗНАЧЕНИЕ

Прицел оптический УПО-1, УПО-1-1 (далее по тексту – прицел) предназначен для ведения прицельной стрельбы из охотничьего оружия в дневное время суток, в сумерках и ночью при условии видимости цели, а также для наблюдения за местностью и поиском цели.

Прицел УПО-1 устанавливается на оружие типа «Тигр», прицел УПО-1-1 устанавливается на оружие типа «Сайга».

Прицел устанавливается на оружии с боковым посадочным местом для прицела. Посадочным местом прицела является кронштейн с направляющей типа ласточкин хвост. Кронштейн обеспечивает надежное крепление прицела на оружии.

Высокая точность и кучность стрельбы по сравнению с механическим прицелом обеспечиваются оптическими характеристиками прицела. При стрельбе на большие дальности это повышает вероятность поражения цели с первого выстрела.

Для повышения удобства прицеливания и наблюдения за малоразмерными целями прицельный знак выполнен прозрачным. В ночное время суток конус

прицельного знака на темном фоне местности светится светло-зеленым светом и обеспечивает высокую точность прицеливания в сумерках и ночью при условии видимости цели, не мешая наблюдению за местностью.

Легкодоступные механизмы выверки прицела позволяют быстро производить пристрелку оружия на различные удобные для охотника дальности стрельбы.

Отсутствие в прицеле лампы накаливания и элементов питания для подсветки прицельного знака значительно повышает надежность и долговечность работы прицела.

Прицел обеспечивает эксплуатацию при температуре окружающей среды от минус 50 до плюс 50 °С и относительной влажности не более 98%.

2 ТЕХНИЧЕСКИЕ ХАРАКТЕРИСТИКИ

Таблица 1

Наименование параметра	Значение
Видимое увеличение, крат, не менее	4
Угловое поле зрения, не менее	8 °

Диаметр выходного зрачка, мм, не менее	6,5
Удаление выходного зрачка, мм, не менее	35
Предел разрешения, угл. сек., не более	13
Углы прицеливания, м: • для оружия типа «Тигр» • для оружия типа «Сайга»	 от 400 до 1200 через 100 м от 400 до 1000 через 100 м
Диапазон механизмов выверки по вертикали и горизонту, не менее	14' 30"
Габаритные размеры, мм	203×178×80,5
Масса, кг, не более	0,8

3 СОСТАВ

Таблица 2

Наименование	Количество
Прицел оптический УПО-1 (УПО-1-1)	1
Ключ-отвертка	1
Сумка	1
Руководство по эксплуатации	1

4 ИСПОЛЬЗОВАНИЕ ПО НАЗНАЧЕНИЮ

4.1 Подготовка изделия к использованию

Прицел УПО-1 (УПО-1-1) устанавливается на охотничьем оружии типа «Тигр», «Сайга», имеющем специальное посадочное место. При установке прицела на оружии совместить посадочное место прицела с посадочным местом оружия и

продвинуть прицел вперед до упора, закрепить его, повернув ручку 2 (рисунок 2) вперед, до полного фиксирования выступом за кронштейн прицела. После закрепления перемещение прицела на оружии не допускается.

Для подгонки зажима прицела к оружию необходимо снять защелку 3 и переставить ручку 2 на такое количество зубьев, которое обеспечивает прочное закрепление прицела на оружии, затем поставить защелку 3 на место.

4.2 Особенности подготовки изделия к использованию

Навести оружие по механическому прицелу в точку прицеливания, находящуюся на расстоянии 100 м.

Закрепить оружие неподвижно.

Установить на оружии прицел.

Установить прицельную планку оружия на делении 4.

Установить ось 1 прицела в положении 4.

Проверить совпадение острия прицельного знака А (рисунок 3) прицела с той же точкой прицеливания, что и по механическому прицелу.

Если точки прицеливания не совпадают, то отвинтить на один–два оборота винт 4 (рисунок 1), используя ключ-отвертку. Вращением винтов 3 и 6 совместить острие прицельного знака с точкой прицеливания.

Винт 4 завинтить до упора.

Используя прицел, тщательно и однообразно прицеливаясь в точку прицеливания, произвести четыре одиночных выстрела.

Определить кучность стрельбы и положение средней точки попадания (далее по тексту – СТП).

Кучность стрельбы считается нормальной, если все четыре или три выстрела (при одном оторвавшемся) вмещаются в круг диаметром 15 см.

При нормальной кучности стрельбы СТП должна совпадать с точкой прицеливания или отклоняться от нее в любом направлении не более чем на 5 см. Если это условие не выполняется, то произвести корректировку выверки прицела в следующей последовательности:

- отвинтить на один–два оборота винт 4;
- при отклонении СТП вниз или вверх, используя ключ-отвертку, повернуть винт 3 по стрелке В, если СТП ниже точки прицеливания; по стрелке Н, если

СТП выше точки прицеливания. Поворот винта на одно деление соответствует перемещению СТП на 10 см при стрельбе на 100 м;

- при отклонении СТП вправо или влево, используя ключ-отвертку, повернуть винт 6 по стрелке П, если СТП левее точки прицеливания; по стрелке Л, если СТП правее точки прицеливания. Поворот винта на одно деление соответствует перемещению СТП на 10 см при стрельбе на 100 м;
- винт 4 завинтить до упора.

4.3 Использование изделия

Для определения дальности до цели проделать следующее:

- совместить изображение цели высотой 1,5 м с дальномерной шкалой Б (рисунок 3) так, чтобы основание цели находилось на горизонтальной линии дальномерной шкалы, а верхняя точка цели без зазора касалась верхней (пунктирной) линии шкалы;
- снять отсчет по дальномерной шкале в месте касания верха цели. Цифра, указывающая точку касания, будет определять расстояние до цели в гектометрах.

Для обеспечения дальности стрельбы от 400 м и больше на прицеле имеется ось 1 (рисунок 2), которая предназначена для установки углов прицеливания в зависимости от дальности до цели.

При стрельбе из оружия с прицелом после определения дальности до цели установить ось 1 в положение, соответствующее измеренной дальности:

дальность до цели, м	положение оси
до 400 м	4
400...500 м	5
500...600 м	6
600...700 м	7
и т.д.	

Наведение на цель производить острием прицельного знака А (рисунок 3), находящегося в центре поля зрения.

Рисунок 1
Общий вид справа

1 – оптический модуль;
2 – гайка;
3 – винт;
4 – винт;
5 – кронштейн;
6 – винт;
а – точка приложения усилия.

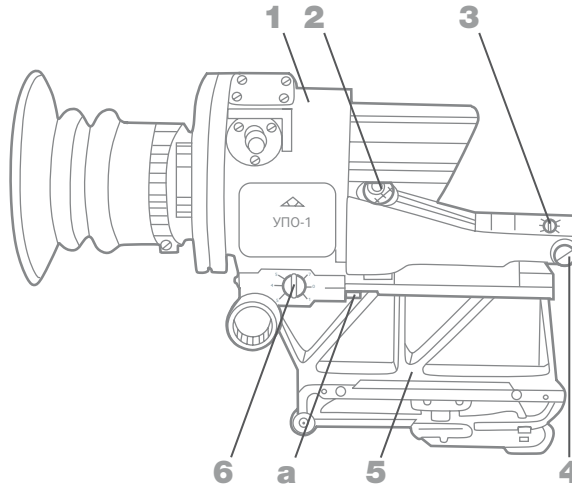

Рисунок 2
Общий вид слева

1 – ось;
2 – ручка;
3 – защелка.

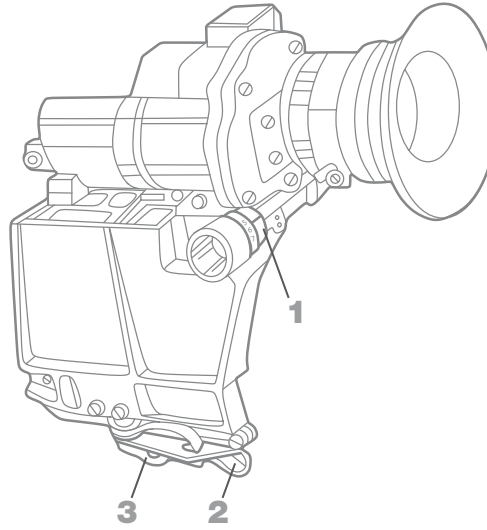

Рисунок 3
Вид поля зрения

А – прицельный знак;
Б – шкала

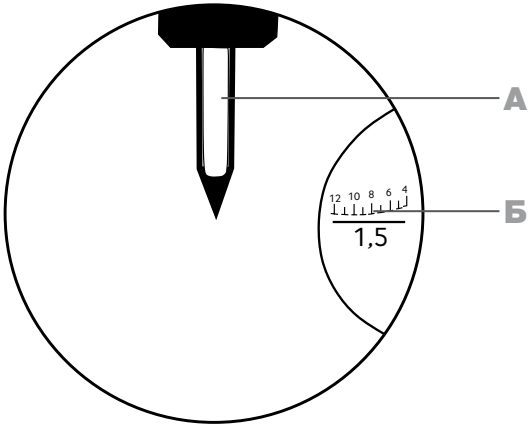

5 МЕРЫ БЕЗОПАСНОСТИ ПРИ ИСПОЛЬЗОВАНИИ ПО НАЗНАЧЕНИЮ

При эксплуатации оптического прицела, установленного на оружии, необходимо проверить надежность его закрепления на посадочном месте оружия. Качка посадочного кронштейна на оружии не допускается. Усилие прижатия оптического модуля 1 (рисунок 1) прицела к кронштейну 5 пружиной должно быть 7...10 кг. Точка приложения усилия «а» указана на рисунке 1. При ослаблении усилия прижатия отрегулировать его поворотом гайки 2 ключом-отверткой.

6 СВИДЕТЕЛЬСТВО О ПРИЕМКЕ

Прицел оптический УПО-1 (УПО-1-1), заводской № _____,соответствует требованиям технических условий АЛ3.812.129 ТУ и признан годным для эксплуатации.

Дата выпуска _____

(год, месяц, число)

Свободная розничная цена.

Представитель ОТК _____

МП

(заполняется в магазине)

Дата продажи _____

(год, месяц, число)

Продавец _____

(подпись или штамп)

Штамп магазина

7 ГАРАНТИЙНЫЕ ОБЯЗАТЕЛЬСТВА

Предприятие-изготовитель гарантирует соответствие прицела требованиям технических условий при соблюдении потребителем правил эксплуатации, изложенных в настоящем руководстве.

Гарантийный срок эксплуатации – 24 месяца с даты продажи прицела.

Гарантия не распространяется на прицел в следующих случаях:

- без руководства по эксплуатации;
- бывший не в гарантийном обслуживании;
- используемый с нарушением правил эксплуатации, указанных в настоящем руководстве.

Гарантийный ремонт прицела производится по адресу:
630049, г. Новосибирск, ул. Дуси Ковальчук, 179/2,
АО «Новосибирский приборостроительный завод»,
тел. (383) 226-08-45.

ДЛЯ ЗАМЕТОК

ДЛЯ ЗАМЕТОК

КОРЕШОК ТАЛОНА № 1
на гарантийный ремонт
прицела оптического УПО-1, УПО-1-1

Изъят « » _____ 20 г.

Исполнитель_____
(фамилия, подпись)

линия отреза

АО «Новосибирский приборостроительный завод»
630049, г. Новосибирск, ул. Дуси Ковальчук, 179/2

ТАЛОН № 1
на гарантийный ремонт
прицела оптического УПО-1, УПО-1-1

Изготовлен _____
(дата изготовления)

Заводской № _____

Продан магазином № _____
(наименование магазина

_____
и его адрес)

« » 20 г.

Штамп магазина _____
(подпись)

Владелец и его адрес _____

_____

_____
(личная подпись)

Выполнены работы по устранению неисправностей:

_____

_____

_____

_____ Исполнитель _____ Владелец _____

дата подпись подпись

УТВЕРЖДАЮ

Руководитель _____

наименование предприятия, выполнившего ремонт

МП

« » 20 г. _____

подпись

КОРЕШОК ТАЛОНА № 2
на гарантийный ремонт
прицела оптического УПО-1, УПО-1-1

Изъят « » _____ 20 г.

Исполнитель_____
(фамилия, подпись)

линия отреза

АО «Новосибирский приборостроительный завод»
630049, г. Новосибирск, ул. Дуси Ковальчук, 179/2

ТАЛОН № 2
на гарантийный ремонт
прицела оптического УПО-1, УПО-1-1

Изготовлен _____
(дата изготовления)

Заводской № _____

Продан магазином № _____
(наименование магазина

_____
и его адрес)

« » 20 г.

Штамп магазина _____
(подпись)

Владелец и его адрес _____

_____

_____
(личная подпись)

Выполнены работы по устранению неисправностей:

_____

_____

_____

_____ Исполнитель _____ Владелец _____

дата подпись подпись

УТВЕРЖДАЮ

Руководитель _____

наименование предприятия, выполнившего ремонт

МП

« » 20 г. _____

подпись

www.npzoptics.ru